Model: 60.400.01.SVZ

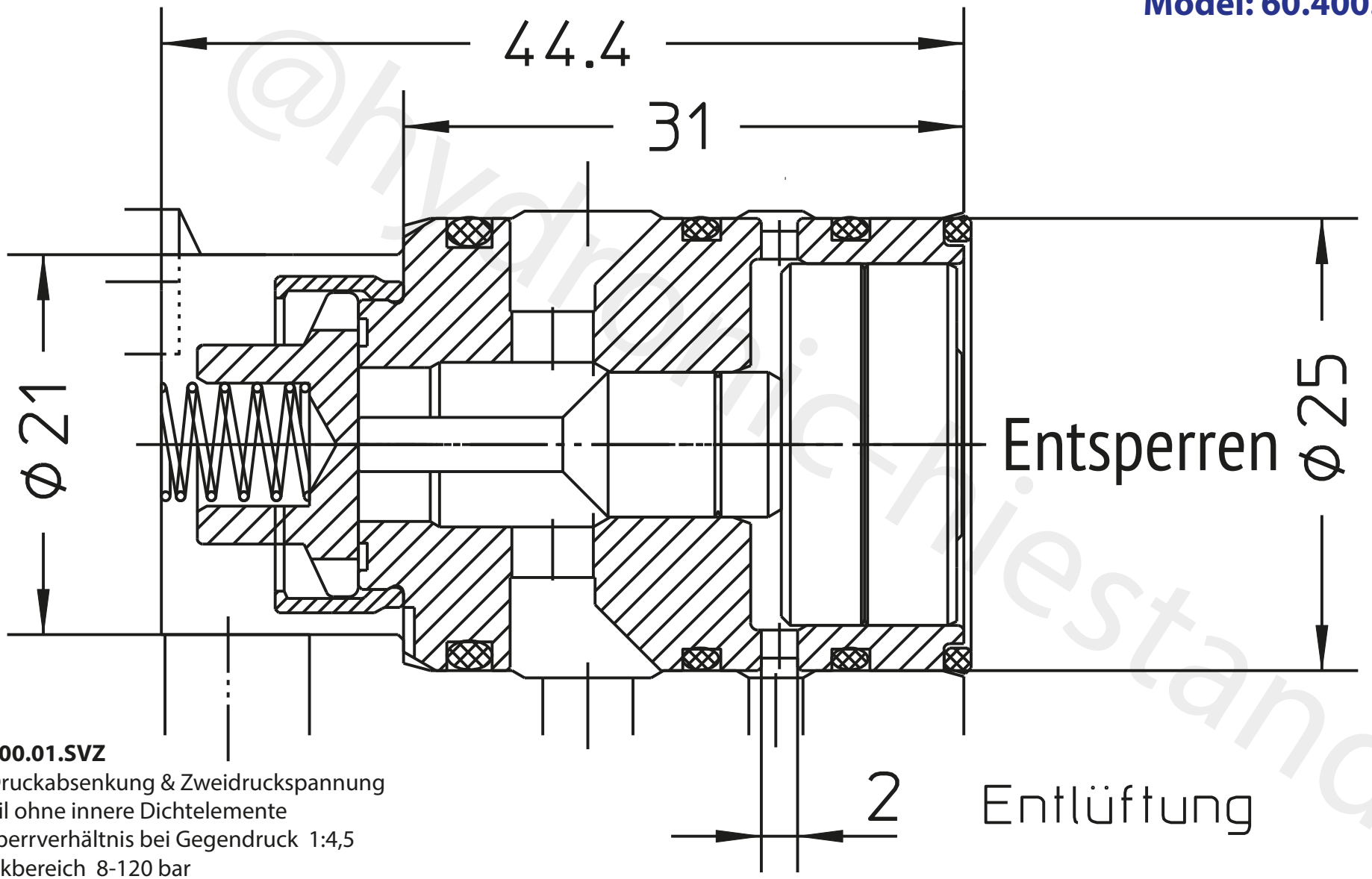

@hydronic-hiestand

60.400.01.SVZ
für Druckabsenkung & Zweidruckspannung
Ventil ohne innere Dichtelemente
Entsperrverhältnis bei Gegendruck 1:4,5
Druckbereich 8-120 bar
Qmax = 75 ltr./min
Durchfluss Tabelle NW 8